Specifications

Speaker	Coaxial 3-way: Woofer 16 cm (6 1/2 in.) cone type Midrange 5.2 cm (2 1/8 in.) cone type Tweeter 1.3 cm (9/16 in.) dome type
Maximum input power	200 watts
Rated input power	50 watts
Impedance	4 ohms
Sensitivity	90 dB/W/m
Frequency response	30 – 26,000 Hz
Mass	Approx. 1.4 kg (3 lb. 1 oz.) per speaker

Design and specifications are subject to change without notice.

Spécifications

Haut-parleur	Coaxial à 3 voies: Woofer de 16 cm (6 1/2 po.) type conique Médium 5,2 cm (2 1/8 po.) type conique Tweeter de 1,3 cm (9/16 po.) type en dôme
Puissance d'entrée maximale	200 watts
Puissance admissible	50 watts
Impédance	4 ohms
Sensibilité	90 dB/W/m
Réponse en fréquence	30 à 26.000 Hz
Poids	Env. 1,4 kg (3 liv. 1 on.) par haut-parleur

La conception et les spécifications sont modifiables sans préavis.

Technische Daten

Lautsprecher	3 Wege, koaxial Tieftöner: 16 cm, Konus-Typ Mitteltöner: 5,2 cm, Konus-Typ Hochtöner: 1,3 cm, Kalotten-Typ
Max. Belastbarkeit	200 W
Nennbelastbarkeit	50 W
Impedanz	4 Ohm
Kennschalldruckpegel	90 dB/W/m
Frequenzgang	30 – 26.000 Hz
Gewicht	ca. 1,4 kg pro Lautsprecher

Änderungen, die dem technischen Fortschritt dienen, bleiben vorbehalten.

Especificaciones

Altavoz	Coaxial de 3 vías Graves: 16 cm, tipo cónico Gama media: 5,2 cm, tipo cónico Agudos: 1,3 cm, tipo cúpula
Potencia máxima de entrada	200 vatios
Potencia nominal	50 vatios
Impedancia	4 ohmios
Sensibilidad	90 dB/W/m
Respuesta en frecuencia	30 – 26.000 Hz
Peso	Aprox. 1,4 kg por altavoz

Diseño y especificaciones sujetos a cambio sin previo aviso.

Specificaties

Luidspreker:	Koaxiaal, 3-weg: Lage tonen: 16 cm, konus-type Middentonen: 5,2 cm, konus-type Hoge tonen: 1,3 cm, koepel-type
Maximaal ingangsvermogen	200 watt
Nominaal uitgangsvermogen	50 watt
Impedantie	4 ohm
Gevoeligheid	90 dB/W/m
Frekwentiebereik	30 – 26.000 Hz
Gewicht	ca. 1,4 kg per luidspreker

Ontwerp en specificaties kunnen zonder voorafgaande mededeling gewijzigd worden.

Tekniska data

Högtalare	Koaxial 3-vägs Woofer 16 cm, konisk typ Mellanområde 5,2 cm, konisk typ Tweeter 1,3 cm, domformad typ
Maximal ineffekt	200 watt
Beräknad ineffekt	50 watt
Impedans	4 ohm
Känslighet	90 dB/W/m
Frekvensområde	30 – 26.000 Hz
Vikt	Ca 1,4 kg per högtalare

Rätt till ändringar förbehålles.

Caratteristiche tecniche

Diffusore	Coassiale a 3 vie Woofer da 16 cm, tipo a cono Gamma media da 5,2 cm, tipo a cono Tweeter da 1,3 cm, tipo a cupola
Potenza in ingresso massima	200 watt
Potenza nominale	50 watt
Impedenza	4 ohm
Sensibilità	90 dB/W/m
Risposta in frequenza	30 – 26.000 Hz
Peso	Circa 1,4 kg per diffusore

Il design e le caratteristiche tecniche sono soggetti a modifiche senza preavviso.

Especificações

Altifalante	Coaxial de 3 vias Woofer: 16 cm, cónico Midrange: 5,2 cm, cónico Tweeter: 1,3 cm, em cupúla
Potência máxima de entrada	200 watts
Potência nominal	50 watts
Impedância	4 ohms
Sensibilidade	90 dB/W/m
Resposta em frequência	30 – 26.000 Hz
Peso	Aprox. 1,4 kg por altifalante

Design e especificações sujeitos a alterações sem aviso prévio.

ｳﾝｶｲ

ｴｭﾁﾈｾｹ	ﾌPｶbｫｬ｡A3ﾁﾊｶD ｱCｭｵｴｭﾁﾈｾｹ16cmﾀ@ｫｬ ､､ｭｵｴｭﾁﾈｾｹ5.2cmﾀ@ｫｬ ｰｪｭｵｴｭﾁﾈｾｹ1.3cmｶ ｻｫｬ
ｳﾌ､jｰ鬟Jｷ\ｲv	200W
ﾃBｳw'鬟Jｷ\ｲv	50W
ｴ©ｱｱ	4」[
ﾆFｱﾓｫﾗ	90dB/W/m
ﾀWｲﾍｯTﾀｳ	30-26,000Hz
ｭｫｶq	、jｬ .4kgｨCｭﾓｴﾁﾈｾｹ

ｳ」ｭpｯMｳWｮ 麕ｳｸﾒｲｸｧ ﾉ｡Aｫ､､」･t殕麕ｸｱi｡C

Precautions

- Do not continuously use the speaker system beyond the maximum power handling capacity.
- Keep recorded tapes, watches, and personal credit cards using magnetic coding away from the speaker system to protect them from damage caused by the magnets in the speakers.

If you cannot find an appropriate mounting location, consult your car dealer or your nearest Sony dealer before mounting.

Précautions

- Eviter de soumettre en continu le système de haut-parleurs à une puissance supérieure à la puissance admissible.
- Garder les bandes enregistrées, les montres et les cartes de crédit utilisant un code magnétique à l'écart du système de haut-parleurs pour éviter tout dommage causé par les aimants des haut-parleurs.

Si l'on ne peut trouver un emplacement adéquat pour l'installation, prière de consulter le concessionnaire Sony le plus proche.

Sicherheitsmaßnahmen

- Steuern Sie die Lautsprecher nicht über längere Zeit mit zu hoher Leistung an.
- Halten Sie bespielte Tonbänder, Uhren und Kreditkarten mit Magnetcodierung von den Lautsprechern fern, um eine Beschädigung durch die Lautsprechermagnete zu vermeiden.

Wenn Sie keine geeignete Einbaustelle finden, wenden Sie sich vor der Montage an Ihren Kfz-Händler oder an den nächsten Sony-Händler.

Precauciones

- Tenga cuidado de no activar el sistema de altavoces de forma continua con una potencia que sobrepase la potencia admisible.
- Mantenga alejados del sistema de altavoces las cintas grabadas, relojes o tarjetas de crédito con codificación magnética para evitar daños que posiblemente causaría el imán de los altavoces.

Si no puede encontrar un emplazamiento apropiado para el montaje, consulte al distribuidor de su automóvil o al proveedor de Sony más próximo.

Voorzorgsmaatregelen

- Pas op dat u het luidsprekersysteem niet continu belast met een vermogen dat groter is dan het opgegeven vermogen.
- Houd bespeelde banden, horloges en persoonlijke credit cards met magneetcodes op afstand van het luidsprekersysteem om mogelijke beschadiging door de luidsprekermagneten te voorkomen.

Als u geen geschikte inbouwplaats vindt, raadpleeg dan uw autodealer of de dichtstbijzijnde Sony dealer voordat u de luidsprekers gaat installeren.

Säkerhetsföreskrifter

- Försök att inte enbart köra högtalarsystemet via strömhanteringen.
- Kom ihåg att inspelade kassettband, klockor och kreditkort med magnetremsa kan skadas av magneterna i högtalarna och du bör därför inte lägga dem i närheten av högtalarna.

Om du inte hittar något bra ställe att montera högtalaren på, bör du kontakta en bilåterförsäljare eller närmaste Sony-återförsäljare innan du monterar den.

Precauzioni

- Accertarsi di non azionare il sistema diffusori in modo continuato ad una potenza superiore alla capacità massima.
- I nastri registrati, gli orologi e le carte di credito con codice magnetico devono essere tenuti lontano dal sistema diffusori, per evitare che i magneti dei diffusori possano danneggiarli.

Se non si riesce ad individuare una posizione adatta per il montaggio, consultare il concessionario auto o il proprìo rivenditore Sony.

Precauções

- Não accione continuamente o sistema de altifalantes com uma potência superior à potência nominal do aparelho.
- Mantenha as cassetes gravadas, os relógios e os cartões de crédito pessoais que utilizem codificação magnética longe do sistema de altifalantes para evitar a sua possível danificação provocada pelos ímans dos altifalantes.

Se não conseguir encontrar um local de instalação apropriado, consulte o concessionário da marca do seu automóvel ou o agente Sony mais próximo.

ｨﾏ･ﾎｫeｶｷｪ｀ｷN

- ｽﾐ､ﾅｳsﾄ X-ﾊｴｭﾁnｾｹｨｷｲｨｨﾏｶWｹL･\ｲvｨﾏ･ﾎｮe ｶqｰC
- ｿ©ｼv/ｼvﾏﾏｱaｰA､篩 AｬMｱQ･ﾎﾏｽXｴｭﾓ､H｡H･ﾎ ･d｡Aｳ」･ｲｶｷｻｷｿ ｭﾁnｾｹｨｷｲﾎｯ m･Hｱ K-Oｿ©､ｭｮe ｳQｴｭﾁnｾｹ､､ｴﾏﾏﾅKｬﾒｷｷlﾃaｰC

ｦpｴGｱｪｱ荀」ｨだAｷ ｺﾃwｸﾋｦずmｰAｱYｽﾐｬ「ｸﾟｱｪ ﾁﾍJｨｮｽ ｺｰﾓｳｱｫﾎｴ™ｴ ｺSonyｾP-乍ｱ｡Aｵﾏｫ兒 ､~ ｶi離wｸﾋ｡C

ｨﾏ･ﾎｫeｶｷｪ｀ｷN

- ｽﾐ､ﾅｳsﾄ X-ﾊｴｭﾁnｾｹｨｷｲｨｨﾏｶWｹL･\ｲvｨﾏ･ﾎｮe ｶqｰC
- ｿ©ｼv/ｼvﾏﾏｱaｰA､篩 AｬMｱQ･ﾎﾏｽXｴｭﾓ､H｡H･ﾎ ･d｡Aｳ」･ｲｶｷｻｷｿ ｭﾁnｾｹｨｷｲﾎｯ m･Hｱ K-Oｿ©､ｭｮe ｳQｴｭﾁnｾｹ､､ｴﾏﾏﾅKｬﾒｷｷlﾃaｰC

ｦpｴGｱｪｱ荀」ｨだAｷ ｺﾃwｸﾋｦずmｰAｱYｽﾐｬ「ｸﾟｱｪ ﾁﾍJｨｮｽ ｺｰﾓｳｱｫﾎｴ™ｴ ｺSonyｾP-乍ｱ｡Aｵﾏｫ兒 ､~ ｶi離wｸﾋ｡C

SONY

3-861-933-**11** (1)

3-way Speaker

Instructions
Mode d'emploi
Bedienungsanleitung
Instrucciones
Gebruiksaanwijzing
Instruktioner
Istruzioni per l'uso
Instruções
ｨﾏ･ﾎｫｰｳ ﾑ

XS-603G

Sony Corporation © 1997 Printed in Thailand

Dimensions **Mått**
Dimensions **Dimensioni**
Abmessungen **Dimensões**
Dimensiones **､ﾘ､o**
Afmetingen

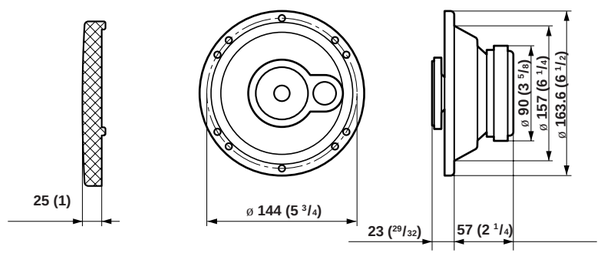

Unit: mm (in.)
Unité: mm (po.)
Einheit: mm
Unidad: mm
Eenheid: mm

Enhet: mm
Unità: mm
Unidade: mm
ｳ離 いGmm

Mounting
Montage
Montage
Montaje
Inbouw
Montering
Montaggio
Montagem
ｦwｸﾋ

Before mounting

- A depth of at least 57 mm ($2^1/_4$ in.) is required for flush mounting. Keep the following in mind when choosing a mounting location.
- A hole may already be cut out of the metal frame of the front door.
- Nothing should interfere with the speaker inside the door.
- The speaker inside the door must not come into contact with the window when it is open.
- Be careful that the speakers are out of the way of the window cranks, door handles and arm rests.
- Make sure that the speaker does not hinder the movement of torsion bar springs etc. of the trunk lid.

If you cannot find an appropriate mounting location, check with your car dealer or consult the nearest Sony dealer.

Avant le montage

- Une profondeur d'au moins 57 mm ($2^1/_4$ po.) est nécessaire pour effectuer le montage affleurant. Prendre en considération les points suivants lors du choix de l'emplacement de montage.
- Il est possible qu'un trou ait été pratiqué dans le cadre métallique de la portière avant.
- Aucun obstacle ne peut être en contact avec le haut-parleur à l'intérieur de la porte.
- Le haut-parleur à l'intérieur de la porte ne peut pas toucher la fenêtre lorsqu'elle est ouverte.
- S'assurer que les haut-parleurs ne soient pas en contact avec les poignées des vitres et des portières ainsi que des repose-bras.
- Veiller à ce que le haut-parleur n'entrave pas le mouvement du ressort à barre de torsion, etc. du couvercle du coffre.

Si l' on ne peut trouver un emplacement adéquat pour l' installation, prière de consulter le concessionnaire Sony le plus proche.

Einbauhinweise

- Für einen versenkten Einbau ist eine Einbautiefe von mindestens 57 mm erforderlich. Wählen Sie die Einbaustelle nach den folgenden Gesichtspunkten aus.
- Möglicherweise ist im Metallrahmen der Vordertür bereits eine Öffnung vorgesehen.
- Im Inneren der Tür darf nichts an den Lautsprecher anstoßen.
- Das Fenster darf auch im geöffneten Zustand nicht gegen die Lautsprecher stoßen.
- Die Lautsprecher sollten von den Fensterkurbeln, Türgriffen und Armlehnen weit genug entfernt sein.
- Achten Sie darauf, daß das Gerät die Federn, den Arm usw. des Kofferraumdeckels nicht behindert.

Wenn kein geeigneter Einbauort gefunden werden kann, wenden Sie sich an lhren Kfz-Händler oder an den nächsten Sony-Händler.

Antes del montaje

- Para el montaje alineado, es necesaria una profundidad mínima de 57 mm. Antes de elegir el lugar de montaje, se debe tener en cuenta lo siguiente.
- Es posible que ya exista un orificio en el marco metálico de la tapa frontal.
- Compruebe que no interfiere nada con el altavoz dentro de la puerta.
- Es preciso colocar la tapa del altavoz para que éste no entre en contacto con una ventana abierta.
- Procure que los altavoces se encuentren alejados de los picaportes de las ventanas y puertas, y de los reposabrazos de sillones.
- Cerciórese de que el altavoz no impida el movimiento del resorte de la barra de torsión, etc., de la tapa del portaequipajes.

Si no encuentra un lugar de montaje apropiado, consulte a su concesionario automovilístico o al proveedor Sony más próximo.

Voor het monteren

- Een inbouwdiepte van minstens 57 mm is nodig voor montage in één vlak. Denk aan de volgende punten bij het uitkiezen van een montageplaats.
- Het is mogelijk dat er al een gat in het metalen frame van de voordeur gezaagd is.
- Niets mag met de luidspreker in de deur in contact komen.
- De luidspreker in de deur mag niet in contact komen met een opengedraaid raam.
- Let er op dat de luidspreker niet in de weg zit van raamdraaihendels, handvatten van deuren en armleuningen.
- Zorg ervoor dat de luidspreker de torsieveer, enz. van de kofferklep niet hindert.

Als u geen geschikte plaats voor het inbouwen vindt, raadpleeg dan de dichtstbijzijnde Sony dealer of uw autodealer.

Förberedelser

- Ett djup på minst 57 mm krävs för infälld montering. Tänk på följande när du väljer plats för monteringen.
- Det kan redan finnas ett hål i framdörrens metallram.
- Ingenting får ligga i vägen för dörrhögtalaren.
- Dörrhögtalaren får inte komma i kontakt med fönstret när det är öppet.
- Se till att högtalaren inte är i vägen för fönstervev, dörrhandtag eller armstöd.
- Se till att högtalaren inte är i vägen för bagageluckans torsionsfjädrar och andra delar.

Om du inte kan hitta någon lämplig placering för högtalaren bör du kontakta din bilhandlare eller närmaste Sony-återförsäljare.

Prima del montaggio

- È necessaria una profondità di almeno 57 mm per il montaggio allineato. Ricordare quanto segue quando si sceglie la posizione di montaggio.
- Utilizzare il foro eventualmente già predisposto nel pannello di metallo della portiera anteriore.
- Accertarsi dell'assenza di ostacoli tra l'altoparlante e l'interno della portiera.
- L'altoparlante all'interno della portiera non deve venire a contatto con il finestrino quando questo viene aperto.
- Fare attenzione a montare gli altoparlanti opportunamente distanziati dalle manovelle alzacristallo, dalle maniglie della portiera e dai poggiabracci.
- Assicurarsi che l'altoparlante non ostacoli il movimento degli ammortizzatori dello sportello del bagagliaio.

Se non si riesce ad individuare una posizione adatta per il montaggio, consultare il concessionario auto o il propriò rivenditore Sony.

Antes de montar

- É necessária uma profundidade de pelo menos 57 mm para a montagem do suporte. Tenha atenção ao seguinte quando escolher uma localização de montagem.
- Por vezes, os automóveis vêm já equipados com um orifício na armação metálica da porta dianteira.
- Evite o contacto de todo o qualquer objecto com o altifalante que se encontra dentro da porta.
- O altifalante que se encontra dentro da porta não deve interferir com a janela aberta, em nenhuma circunstância.
- Coloque os altifalantes fora do alcance das manivelas das janelas, manípulos das portas e dos apoios dos braços.
- Certifique-se de que o altifalante não impede a movimentação da mola da barra de torzsão da tampa da mala.

Caso não consiga encontrar nenhum local adequado para a instalação, consulte o seu concessionário de automóveis ou o seu revendedor Sony mais próximo.

ｦwｸﾋ･Hｵe

- ｺｵｺnｨﾏｴｭﾁnｾｹｩMｦwｸﾋｭｱｦP－ｴｵﾗｪｺｸﾜ｡Aｦｿ､ｮｶｫｵOｯd57mm ｴｺｲ`ｵﾗ｡Cｿ ﾜｦwｸﾋｦずmｮｹﾉ｡Aｽﾐｪ`ｷN､Uｦｰｲﾕｶｵ｡C
- ｨTｨｮｵeｴ ｳｪｺ､wｨﾆ･©ｶ}ｦｳｬ}､f｡Aｨﾑｦwｸﾋｴｭﾁnｾｹ､ｧ･ﾎ｡C
- ｨｮｴ ｺｳ｡､｣･ｮｦｳ©ﾀｴﾀｴｭﾁnｾｹｴｪFｦ｡C
- ｨｮｴ ﾁｼ™･ｴｶ}ｮﾉ｡A､｣･i･O｡Iｨﾆｨｬﾁnｾｹ｡C
- ､｣･iｨﾏｴｭﾁnｾｹｳ©ｾｨｮｴ｡B､Bｦｳｭｱｦ`｡Bｨｮｴ
- ､｣･iｹ©ｴｭﾁnｾｹｱｵﾓｱｦｪ ｵｹ\ｴｺﾗﾜuｯｨ､ｱ－ﾊｱ@｡C

ｦpｴGｧｱｨ쀫ｩｨﾑｦA ｺｦwｸﾋｦずm｡Aｽﾐｦｰｸﾟｴｺｨﾑｸ覬g ｾPｸｦﾎｦｳ Qｦｶﾌｪ ｺSonyｸg･Pｸｰ－ｨｵq｡C

Parts list
Liste des pièces
Teileliste
Lista de las piezas
Onderdelenlijst
Lista över delar
Lista delle parti
Lista das peças
ｹs･ @ｶ©ｴ

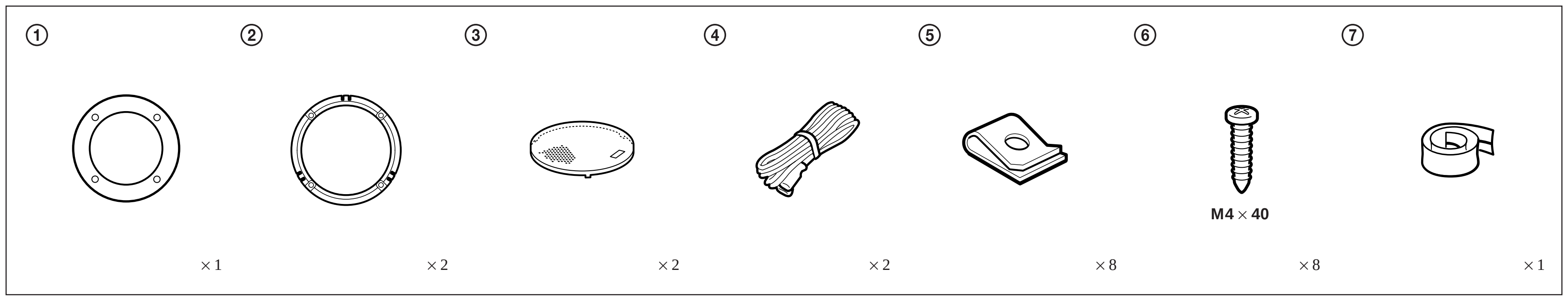

1

Mark the four bolt holes and make them 5 mm ($^7/_{32}$ in.) in diameter.

Marquer les quatre orifices des boulons et percer des trous de 5 mm ($^7/_{32}$ po.) de diamètre.

Markieren Sie die vier Schraubenlöcher, und bohren Sie Löcher mit 5 mm Durchmesser.

Marque los orificios de los cuatro pernos y hágalos de 5 mm de diámetro.

Markeer de vier schroefgaten en boor gaten van 5 mm diameter.

Markera de fyra skruvhålen och gör dem 5 mm i diameter.

Contrassegnare i quattro fori dei bulloni e trapanare fori di 5 mm di diametro.

Marque o sítio dos furos para os quatro parafusos. Faça os furos com 5 mm de diâmetro.

ｹ ¦ｭﾓﾁｳｵｷ､ｺｦずm－ｵｼﾐ－O｡Aｨﾃ･Iｴ5mmｴｽｮ¦ｴｺ､ｺ｡C

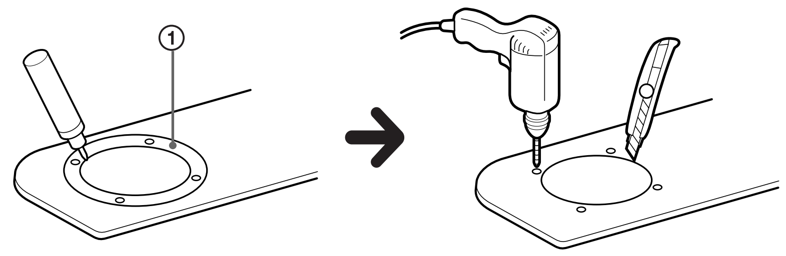

2

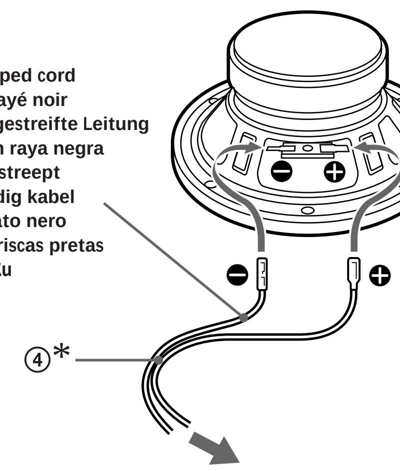

* *White cord — Left speaker*
  Gray cord — Right speaker
* *Cordon blanc — Haut-parleur gauche*
  Cordon gris — Haut-parleur droit
* *Weißes Kabel — Linker Lautsprecher*
  Graues Kabel — Rechter Lautsprecher
* *Cable blanco — Altavoz izquierdo*
  Cable gris — Altavoz derecho
* *Wit snoer — Linker luidspreker*
  Grijs snoer — Rechter luidspreker
* *Vit kabel — Vänster högtalare*
  Grå kabel — Höger högtalare
* *Cavo bianco — Diffusore sinistro*
  Cavo grigio — Diffusore destro
* *Cabo branco — Altifalante esquerdo*
  Cabo cinza — Altifalante direito
* *･ｺｦ篁qｽu — ･ｴｴｭﾁnｾｹ*
  ｦｷｦ篁qｽu — ･kｴｭﾁnｾｹ

Power amplifier etc.	Effektförstärkare osv
Amplificateur de puissance etc.	Amplificatore di potenza, ecc.
Endverstärker usw.	Amplificador de potência etc.
Amplificador de potencia, etc.	･\ｨvｩ jｾｹｵ･
Eindversterker etc.	

3

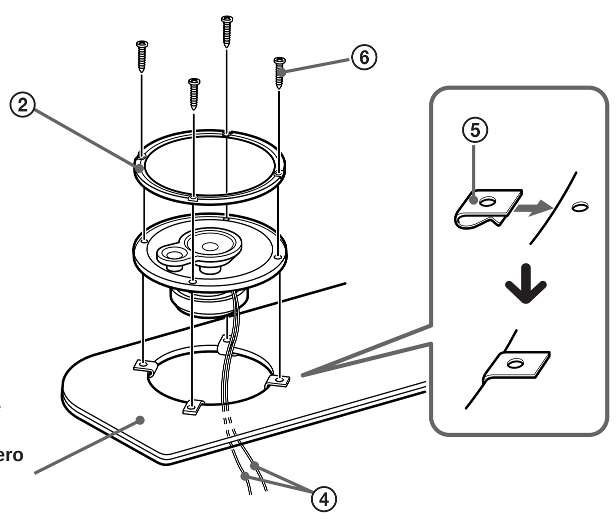

4

Press and insert the edges of the grille net.

Pousser et insérer les bords du filet de la grille.

Zum Aufsetzen der Gittermaske an der Kante der Gittermaske drücken.

Presione e inserte los extremos de la red de la rejilla.

Druk de randen van de roosterafdekking naar binnen.

Tryck och passa i skyddsnätetets kanter.

Premere ed inserire i bordi della griglia di protezione.

Carregar e inserir as bordas da rede da grelha.

ｵ Uｨﾃｴ｡､Jｮ谺]ｺ nｴｺﾃ菴t｡C

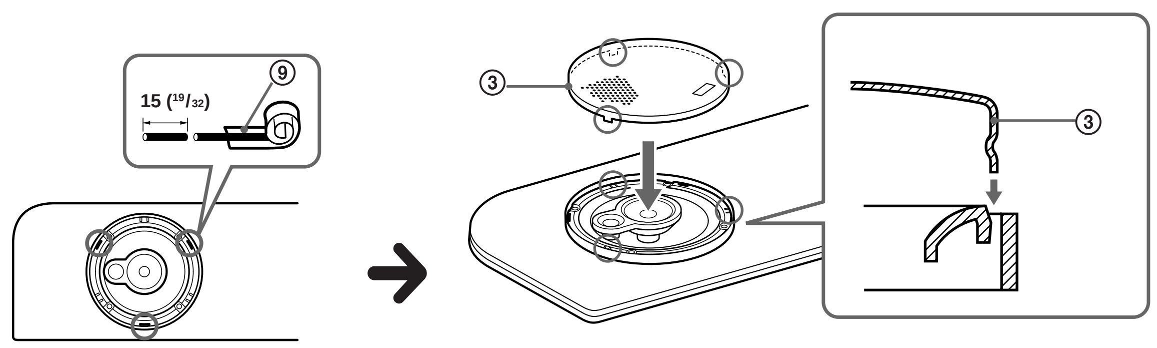

Unit: mm (in.)
Unité: mm (po.)
Einheit: mm
Unidad: mm
Eenheid: mm
Enhet: mm
Unità: mm
Unidade: mm
ｳ讎 ｸGmm
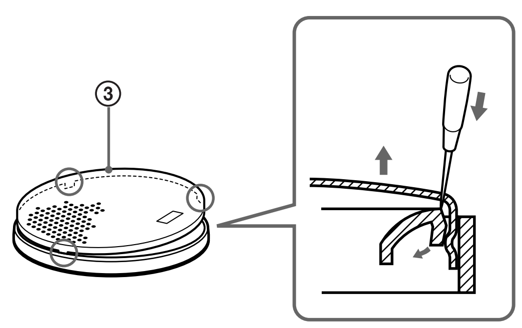
How to remove the grille net
Comment retirer le filet de la grille
Zum Abnehmen der Gittermaske
Cómo extraer la red de la rejilla
Het verwijderen van de roosterafdekking
Så här tar du bort skyddsnätet
Come togliere la griglia di protezione
Como retirar a rede da grelha
ｦpｦ Uｮ谺]ｺ n